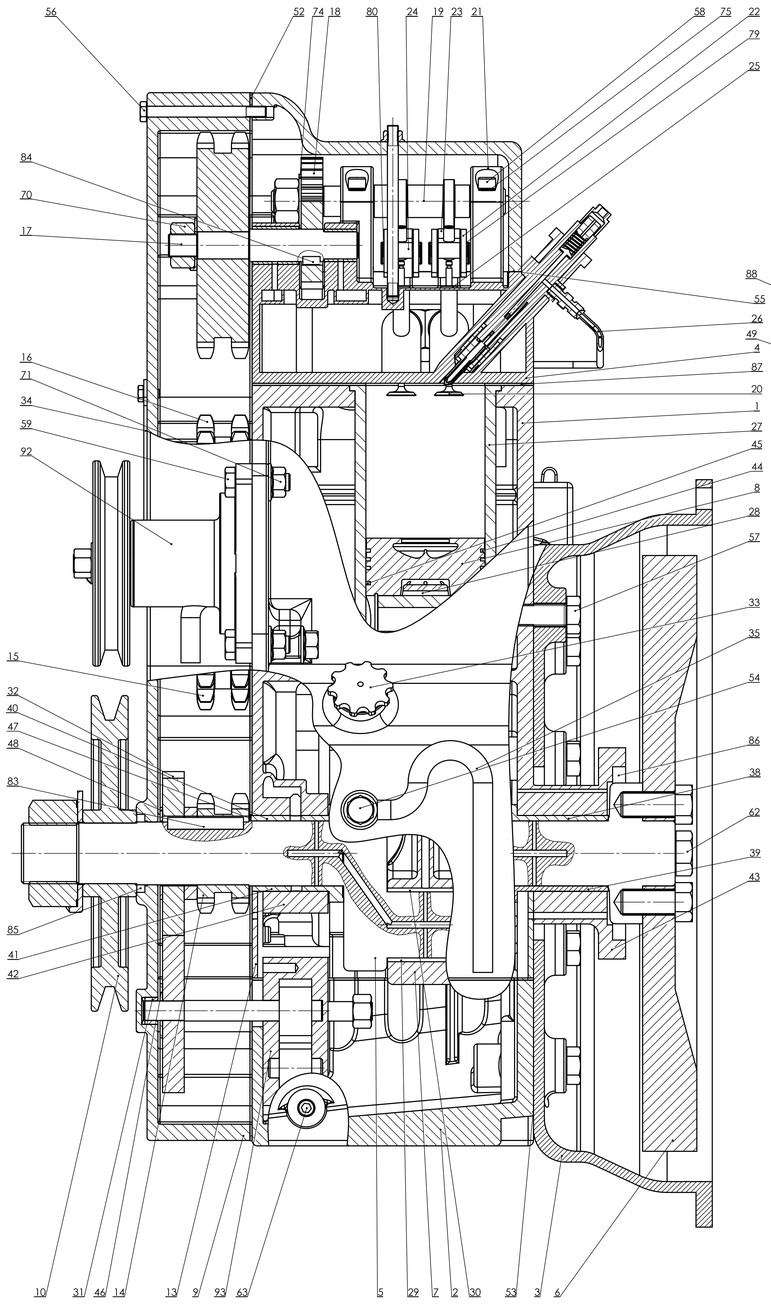

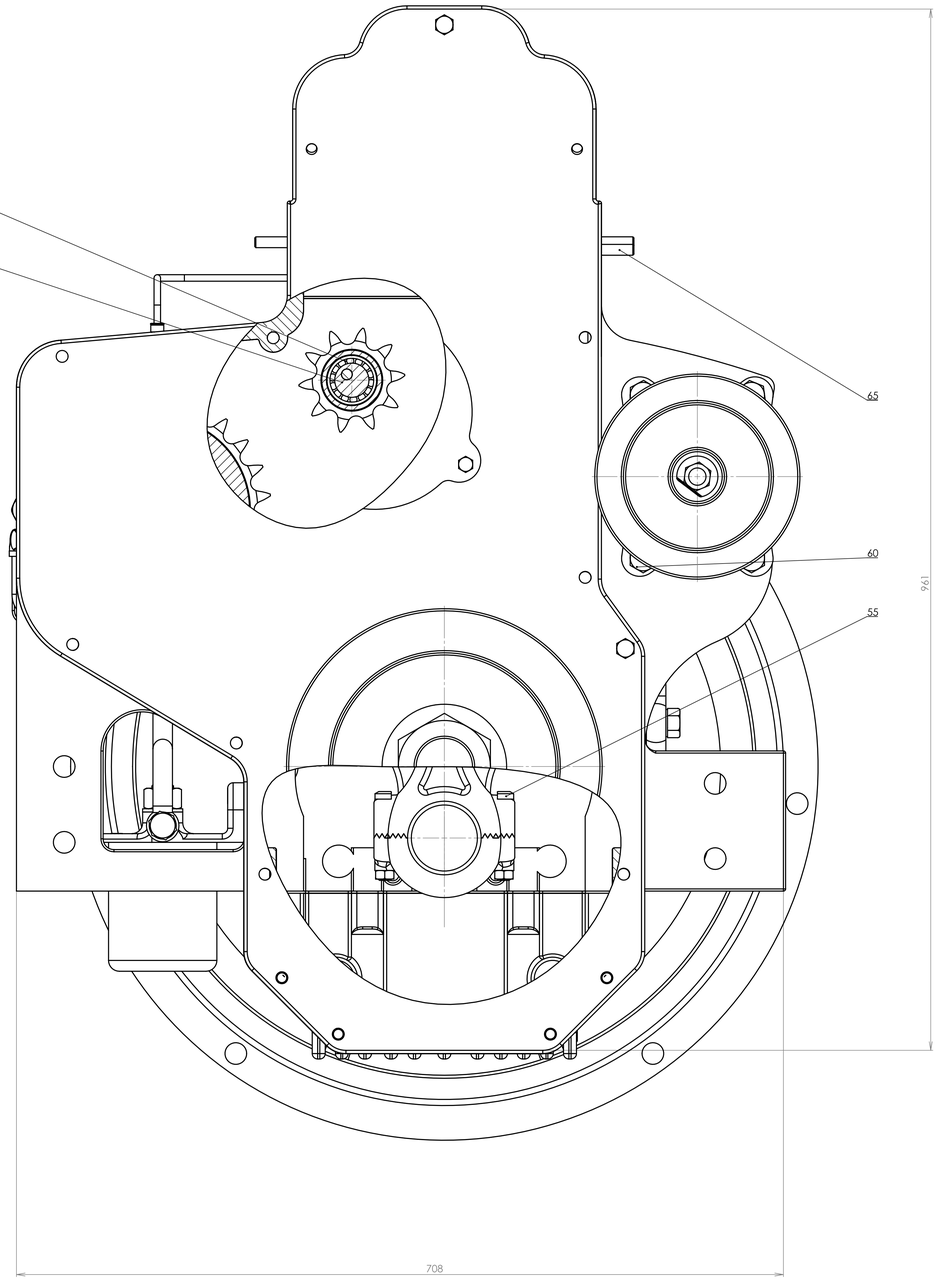

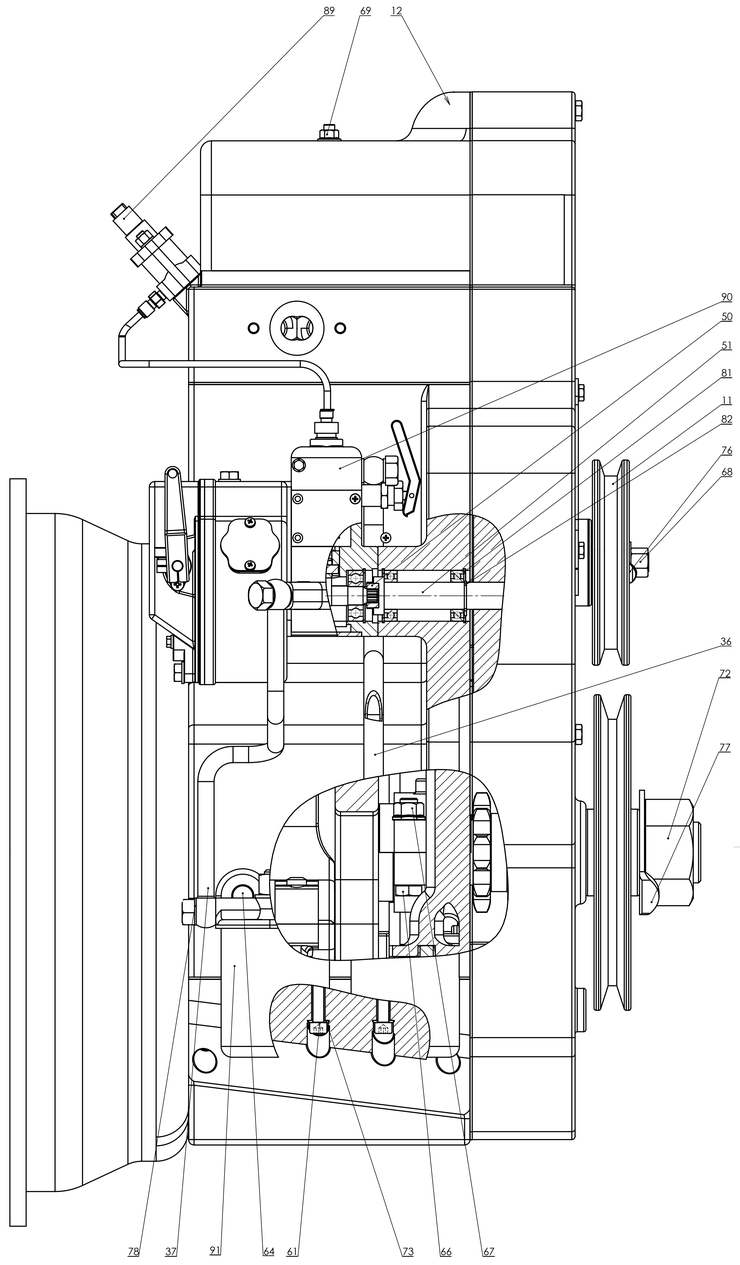

Struktura povrchu:	Hrany:	Měřítko 1:1	Přesnost	
			Tolerování	
			Promítání	
Materiál	Polotovar	Hmotnost kg	CHRÁNĚNO PODLE	
ÚSTAV KONSTRUOVÁNÍ	Druh dokumentu VÝKRES SESTAVY	Název		
	Kreslil JAN NĚMEC			
	Schválil	Číslo dokumentu **B.P.1**		
	Datum vydání 14. 5. 2011		List /	